FHP Funeral Homes Products

Matthews INTERNATIONAL SPA

TABELLA DI AUTOPSIA

ME-102

CARATTERISTICHE GENERALI

Costruzione in acciaio inossidabile	18/8
Struttura completamente carenata	✓
Spessori della lamiera	1,5 - 2 mm
Aree operative completamente differenziate: area di lavaggio e superficie di lavoro	✓
Supporto corpo forato rimovibile	18/8
Lavandino (500 x 400 x 250 mm)	18/8
Doppio scarico (area di lavaggio e area di lavoro)	✓
Rubinetto medico monocomando (acqua C / F)	✓
Doccia monocomando (acqua C / F)	✓
Flessibile doccia con copertura in PVC (3 m)	✓
Idro-aspiratore reversibile con tubo gastrico monouso	✓
Poggiatesta in gomma multiposizione	✓

Articoli opzionali
Sistema autopulente della superficie di lavoro
Tavolo di supporto dello strumento
Righello millimetrico integrato
Bilancia
Distruggi rifiuti

DIMENSIONI

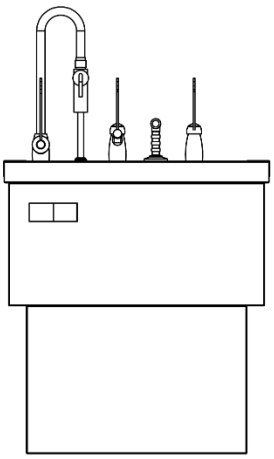

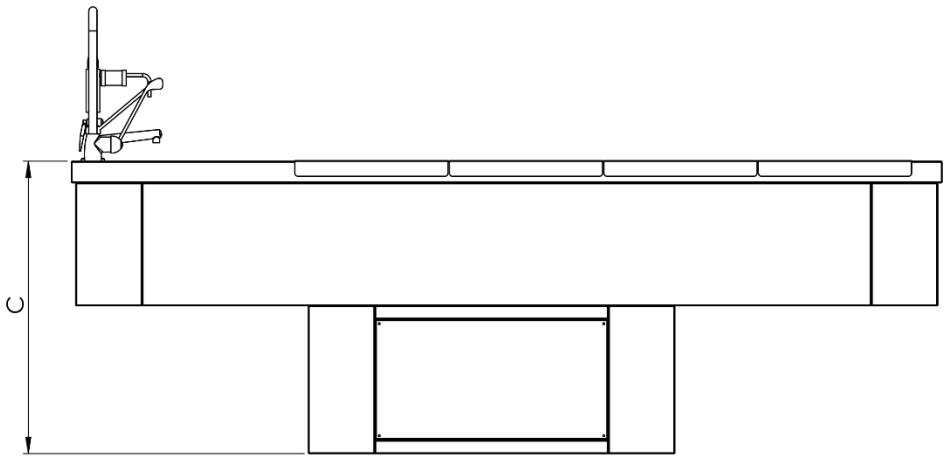

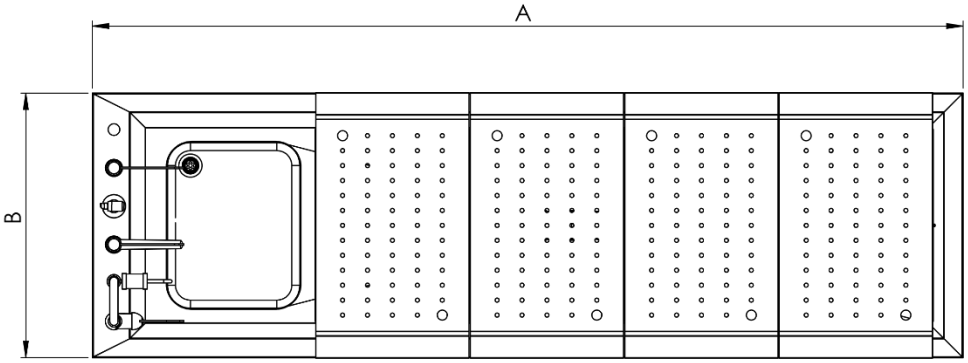
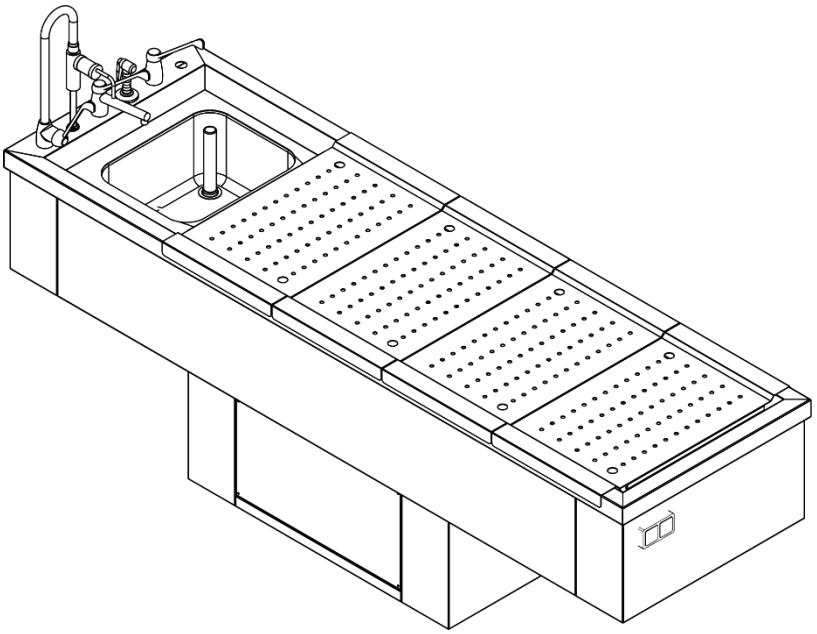
	in	mm
A	103,1	2620
B	31,3	795
C	34,6	880